別注専用発注書

ご依頼日　　年　　月　　日

枚目/　　枚中

請求先コード	
地　区	
社　名	
部署･担当者	様
発注NO.	
現場名	

※

※

※

■お届け先■　（上記ご請求先住所と異なる場合のみ記入）

T E L	必ず記入	〒	
住　所	都道府県		
宛　名	詳しく記入		
担当者	様	FAX	

ご希望納期

月　　日

※　※　※　開※

ルーペルセット加工（ECWC加工）

15×15ベーシックスリム
ハイブライト･ローエナジー

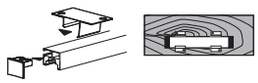

（ハイブライト:LU-HC□1515 N･W･O･L
ローエナジー:LU-EC□1515 N･W･O）

品　番	サイズ	カラー	数　量
LU- □□□□□□□ ECWC			

（例）ハイブライト温白色（3500K）の場合
LU-HC01515ECWC

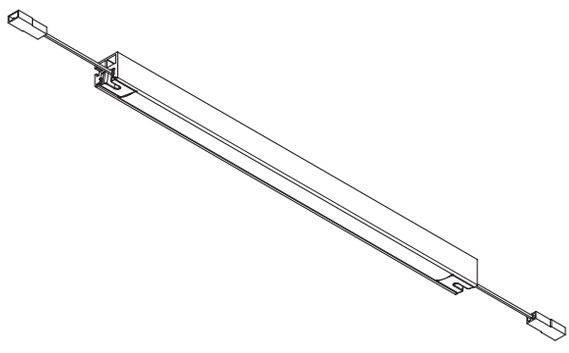

必ず太枠の中はすべて間違いなくはっきりご記入ください。
この発注書がそのまま製作手配書となります。
誤記入や記入もれなど、判別困難な場合は誤手配や納期遅れの原因となります。

Fax.　大阪 06-6789-1231
東京 03-3635-5766

ROYAL

※ 枠内は記入しないでください。